外形図

SD 01C26W01-55JA

EJXC80J
高圧側ダイレクトマウント形（周囲温度補正キャピラリ付）・低圧側キャピラリ形
ダイアフラムシールシステム
本体部 EJX110J
差圧伝送器 端子箱分離形アンプケース（左端子箱）

DP harp EJX™

単位：mm

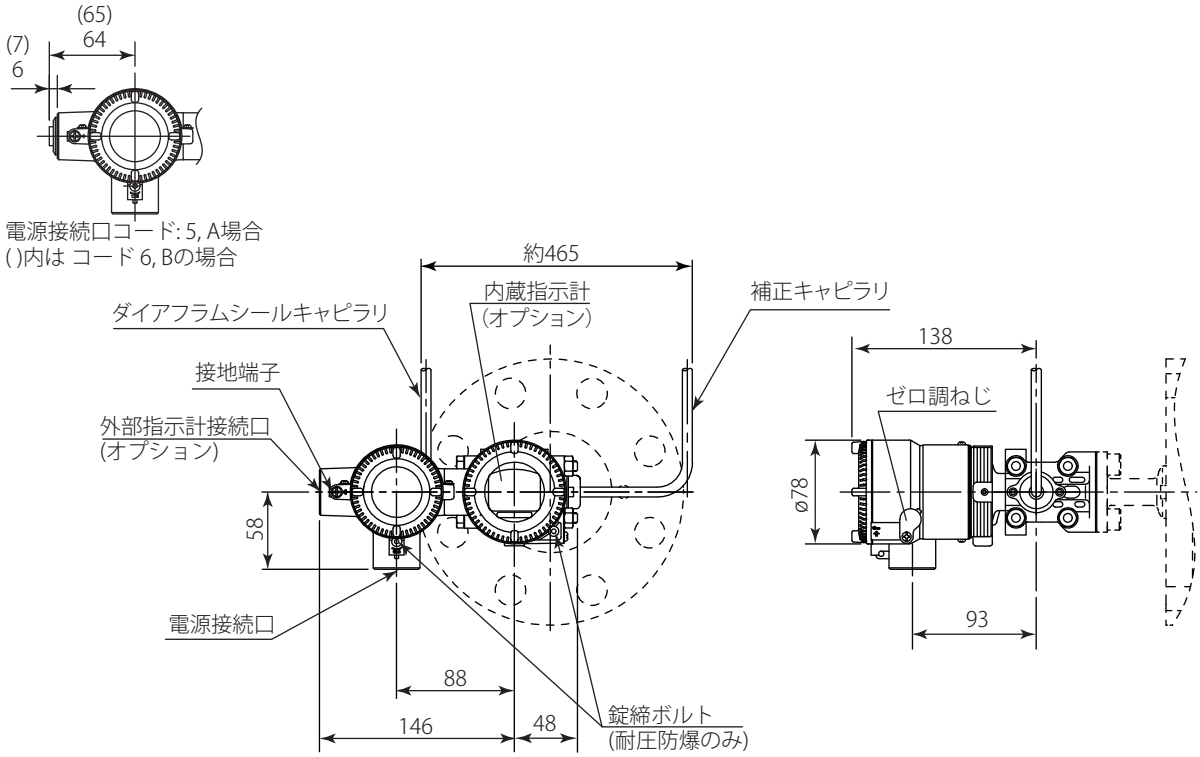

＊1：電源接続口コード7またはCを選択した場合，ブラインドプラグは接続口から最大8 mm突出します。

● 端子配置図

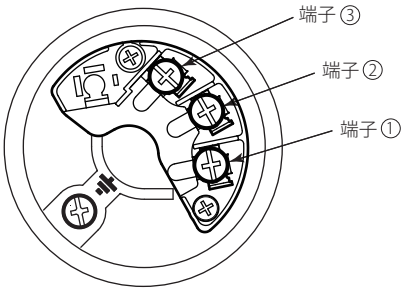

● 端子の結線

SUPPLY	+ ① / − ②	電源および出力信号用端子
CHECK または ALARM	+ ③ / − ②	外部設置の電流計用端子＊1 または
	+ ③ / − ②	ステータス接点出力用端子（/AL付加時）
⏚		接地端子

＊1：外部指示計あるいはチェックメータは内部抵抗が10 Ω以下のものをお使いください。ステータス出力仕様 (付加仕様コード/AL) の場合，チェックメータまたは外部指示計は接続できません。

All Rights Reserved. Copyright © 2018, Yokogawa Electric Corporation
記載内容はお断りなく変更することがあります。 Printed in Japan.