単位：mm

接液部材質コード：S, L, F, G, J, K かつカプセルレンジコード：H, A, B

● 垂直配管接続形

・プロセスコネクタ上部取付形（下図は取付コード 6 の例です）

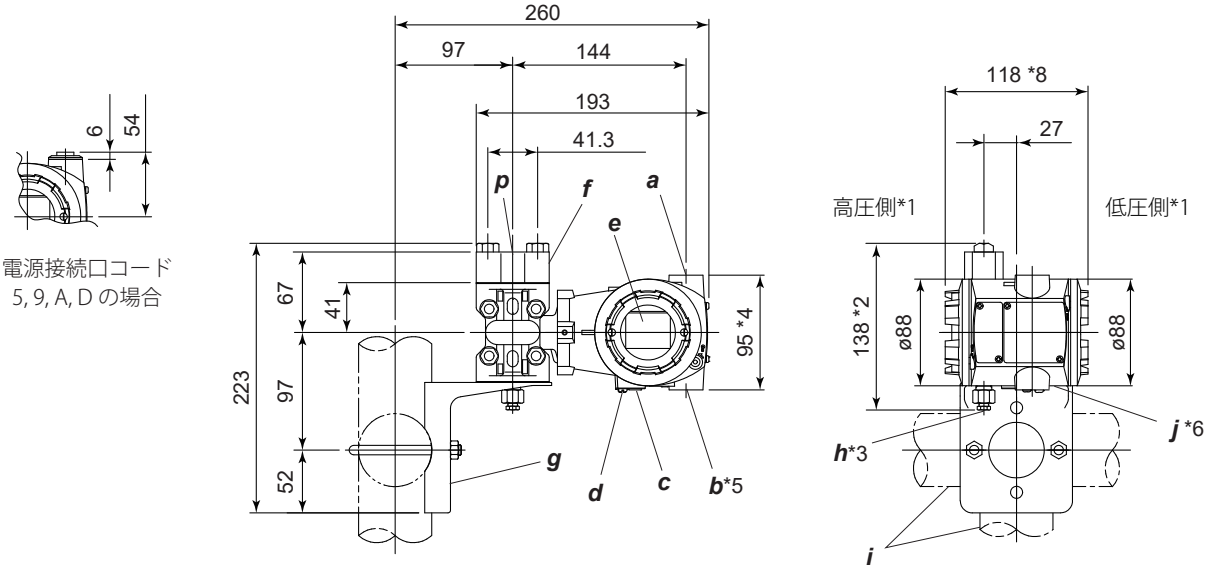

・プロセスコネクタ下部取付形（下図は取付コード 7 の例です）

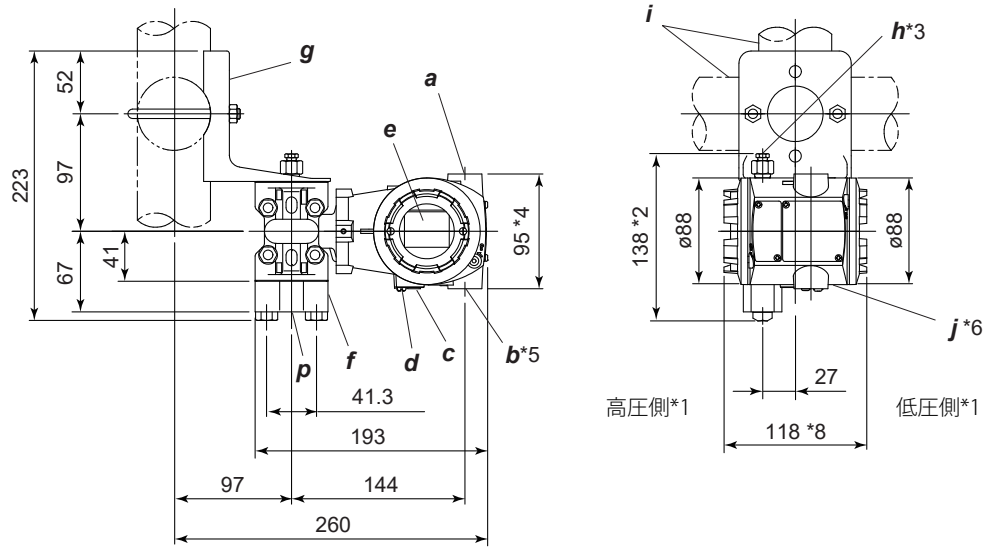

a	外部指示計接続口 (オプション)	***e***	液晶ディスプレイ (オプション)	***i***	2B パイプ（ø60.5）
b	電源接続口	***f***	プロセスコネクタ (オプション)	***j***	大気開放孔（ø10）
c	ゼロ調ねじ	***g***	2B パイプ取付ブラケット (L 形、オプション)	***p***	プロセス接続口
d	接地端子	***h***	ベント・ドレンプラグ		

All Rights Reserved. Copyright © 2026, Yokogawa Electric Corporation
記載内容はお断りなく変更することがあります。 Printed in Japan.

単位：mm

● 水平配管接続形（下図は取付コード9の例です）

・取付ブラケットフラット形

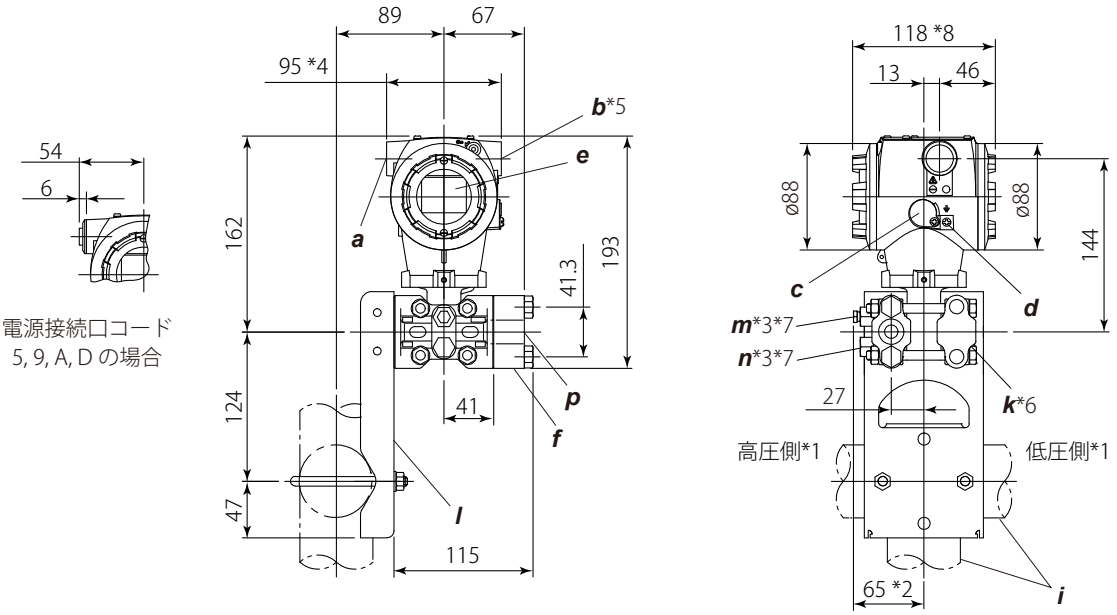

・取付ブラケット L 形

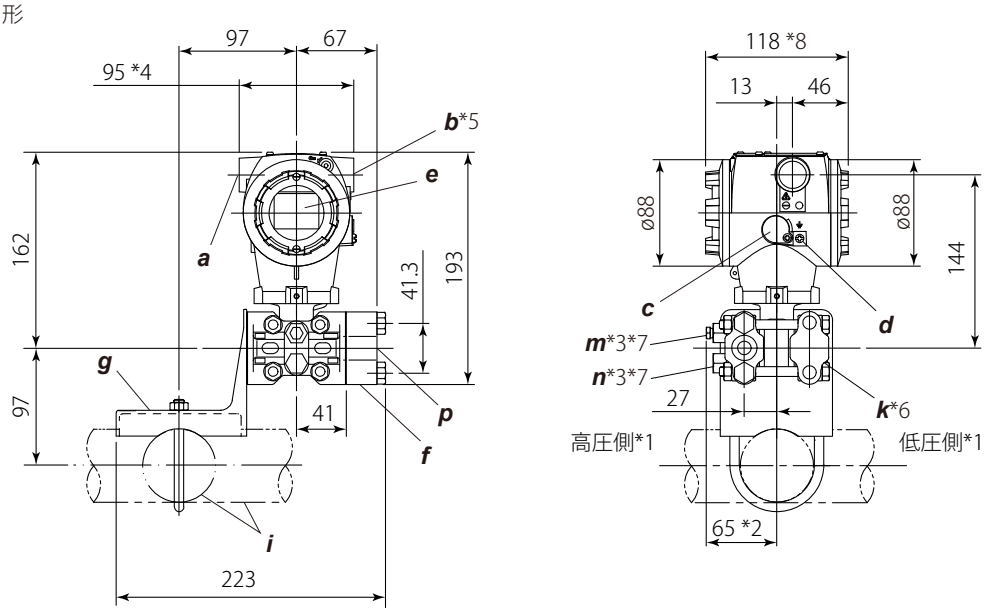

a	外部指示計接続口 (オプション)	***f***	プロセスコネクタ (オプション)	***m***	ベントプラグ
b	電源接続口	***g***	2B パイプ取付ブラケット (L 形、オプション)	***n***	ドレンプラグ
c	ゼロ調ねじ	***i***	2B パイプ（ø60.5）	***p***	プロセス接続口
d	接地端子	***k***	大気開放孔（ø5）		
e	液晶ディスプレイ (オプション)	***l***	2B パイプ取付ブラケット (フラット形、オプション)		

*1： 伝送部取付コード 2, 3 または 8（右高圧）を選択した場合、高圧側と低圧側が入れ替わります。
*2： 付加仕様コード /K01, /K05, /K41, /K45（禁油処理）を選択した場合、15 mm 加算となります。
*3： 付加仕様コード /UN を選択した場合、ドレン・ベント用穴およびプラグはありません。
*4： 電源接続口コード 7 または C を選択した場合、ブラインドプラグは接続口から最大 8 mm 突出します。
*5： 付加仕様コード /PP を選択した場合、電源接続口の両側にブラインドプラグが付きます。
*6： 付加仕様コード /BS を選択した場合、低圧側カバーフランジの大気開放孔にねじ加工が施され、バグスクリーンが取り付きます。
*7： 付加仕様コード /GS を選択した場合、ドレン・ベント用穴およびプラグはありません。
*8： ディスプレイおよびインターフェースコード N を選択した場合、113 mm となります。

All Rights Reserved. Copyright © 2026, Yokogawa Electric Corporation

● 端子箱配置

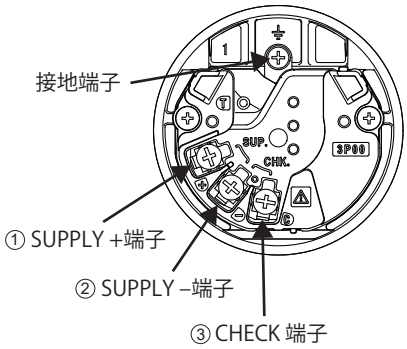

● 端子の結線

SUPPLY	+ ① – ②	電源および出力信号用端子
CHECK	+ ③ – ②	外部設置の電流計用端子 *1
⏚ 接地端子		

*1： 外部指示計あるいはチェックメータは内部抵抗が10Ω以下のものをお使いください。PROFINET通信形（出力信号コードT）の場合使用できません。

All Rights Reserved. Copyright © 2026, Yokogawa Electric Corporation