外形図

付加仕様コード /G11, /G12, /G13, /G14, /G32 耐圧パッキン金具

ADMAG AXR
ADMAG AXF
ADMAC CA

単位：mm

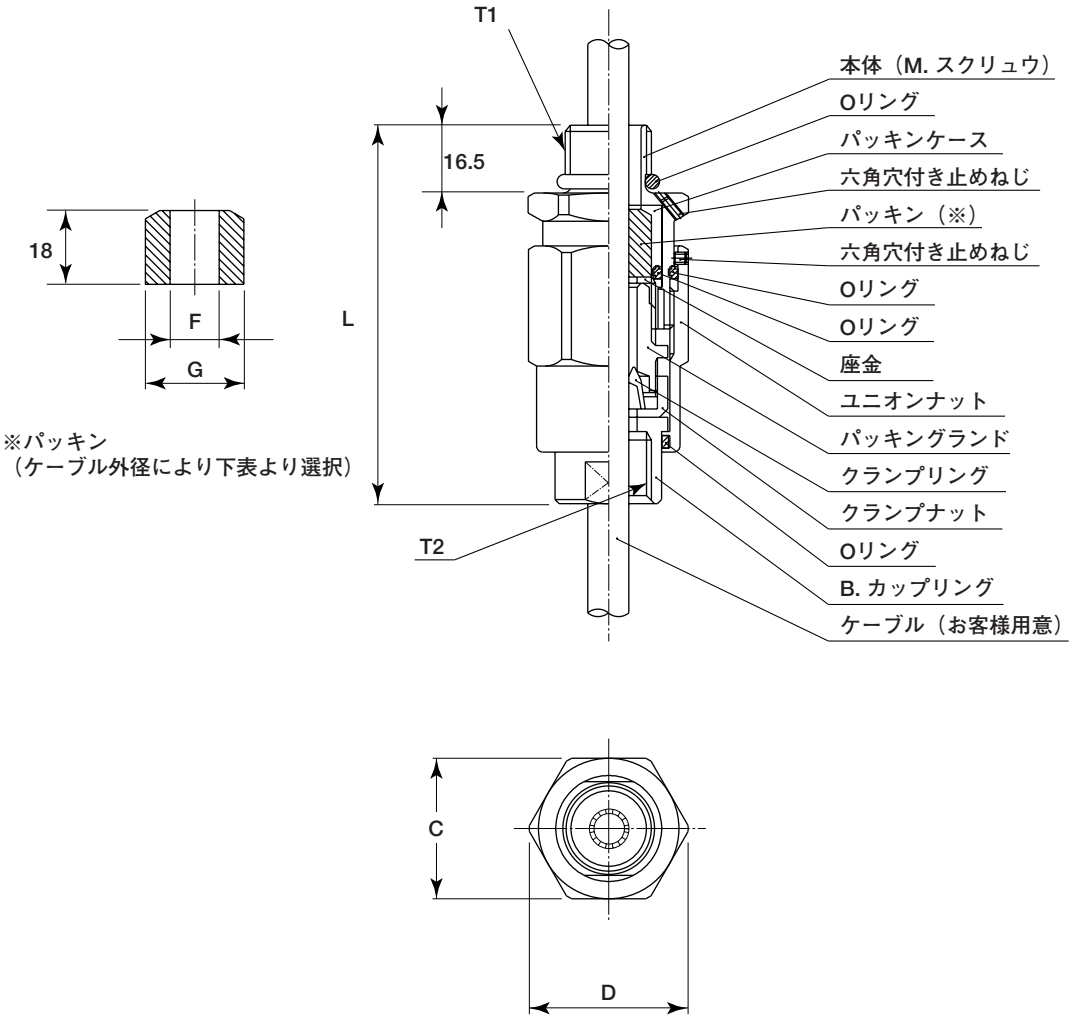

※パッキン
（ケーブル外径により下表より選択）

各部の寸法					適合ケーブル外径	パッキン		識別マーク	質量（kg）
T1	T2	C	D	L		F	G		
G 1/2	G 1/2	35	39	94.5	ø8.0 ～ ø10.0	ø10.0	ø20.0	16　8-10	0.26
					ø10.0 ～ ø12.0	ø12.0		16　10-12	

表記のない寸法許容差は，「普通許容差＝±（JIS B0401 の公差等級IT18の値）/2」とします。

All Right Reserved, Copyright ©2000, Yokogawa Electric Corporation
Subject to change without notice.　Printed in Japan.