外形図

AXR025
2線式電磁流量計　一体形
面間コード 2（ウェハ）

単位：mm

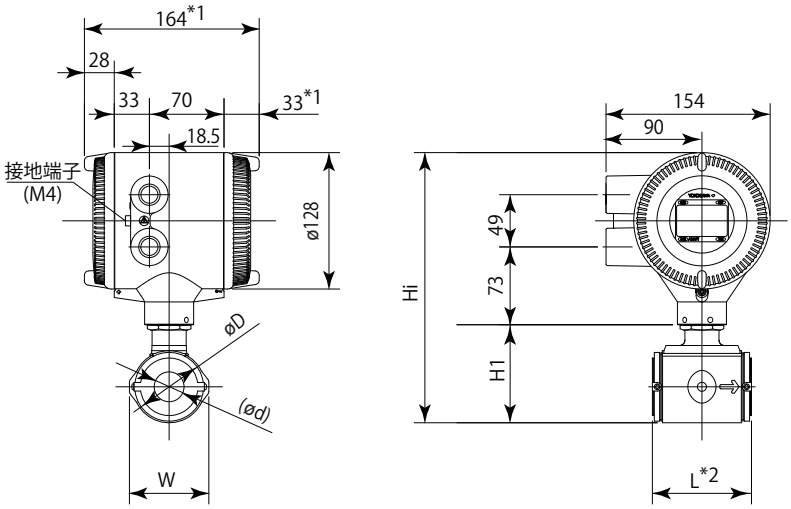

AXR025 G/C − □ 1 A □ 1 □− A □□ 2

口径コード		025
口　径		25
ライニングコード		A
面間寸法	L *2	93
外径	øD	67.5
アースリング内径	ød	28
幅	W	74.5
高さ	H1	92
最大高さ	Hi	253.5
質量 kg		3.6

＊付加仕様コードRA, RB, RCの選択により，
配線口の向きは下図のようになります。

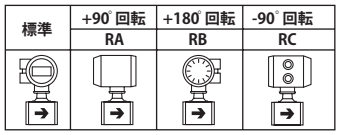

*1：表示器無しの場合は5 mm短くなります。
*2：アースリングの選択および付加仕様の選択により，
下表の値がL（面間寸法）に加算されます。

アースリングコード		S, L, H	P（白金）, T（タンタル）
付加仕様	無	+0	+22
	GA, GC, GD（特殊ガスケット）	+8	+26

一般形／TIIS防爆以外の防爆形／TIIS防爆（スタイル：S1）：

端子配置図

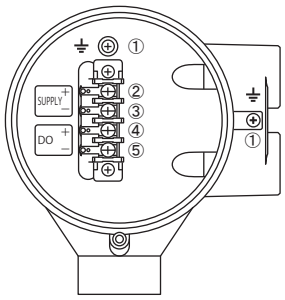

端子結線図

No.	端子記号	記事
①	⏚	機能接地
②③	SUPPLY + −	電源および電流出力
④⑤	DO + −	ディジタル出力（パルス, アラーム, ステータス出力から選択）

TIIS防爆形（スタイル：S2）：

端子配置図

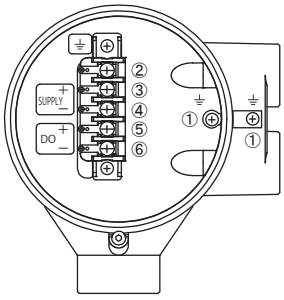

端子結線図

No.	端子記号	記事
①	⏚	機能接地
②	⏚	A種接地
③④	SUPPLY + −	電源および電流出力
⑤⑥	DO + −	ディジタル出力（パルス, アラーム, ステータス出力から選択）

表記のない寸法許容差は，「普通許容差 ＝ ±（JIS B0401 の公差等級 IT18 の値）/2」とします。

YOKOGAWA ◆
横河電機株式会社

All Right Reserved, Copyright ©2009, Yokogawa Electric Corporation
Subject to change without notice. Printed in Japan.

SD 01E30D02-01JA
2012. 8.17　2 版 (KP)