外形図

ジルコニア式 酸素濃度計
ZO21D-E-□□□-P＊B
検出器

EXA OXY

単位：mm

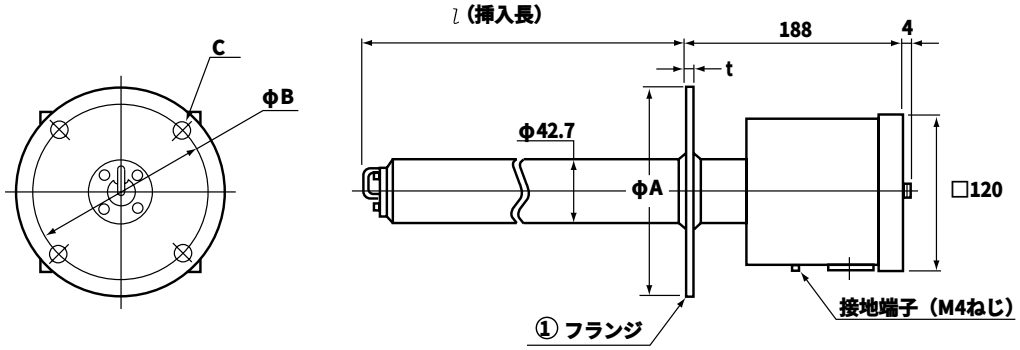

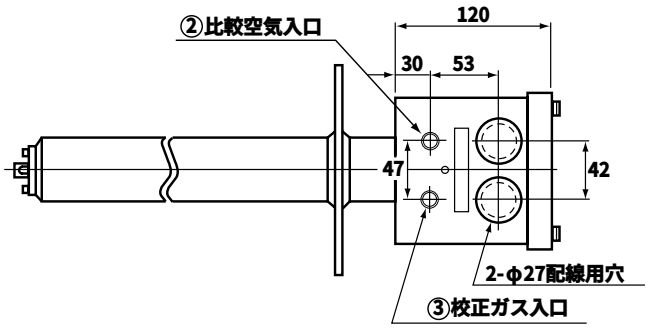

・付加コード指定による
校正ガス入口

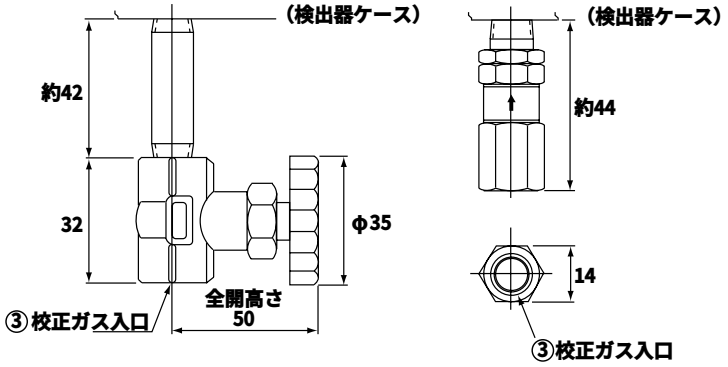

□ストップバルブ付き（付加コード：/SV）質量：約100g　　□チェックバルブ付き（付加コード：/CV）質量：約50g

形名，基本コード	l	②③入口	①フランジ 規格	A	B	C	t	質量 (kg)
ZO21D-E-040-P＊B	400	1/8NPT	ANSI CLASS150-4-RF（相当）	228.6	190.5	8-φ19.1	24	約 8.0
ZO21D-E-050-P＊B	500							約 8.5
ZO21D-E-060-P＊B	600							約 8.5
ZO21D-E-070-P＊B	700							約 9.0
ZO21D-E-080-P＊B	800							約 9.5
ZO21D-E-090-P＊B	900							約 9.5
ZO21D-E-100-P＊B	1000							約 10.0
ZO21D-E-150-P＊B	1500							約 11.5
ZO21D-E-200-P＊B	2000							約 13.0
ZO21D-E-250-P＊B	2500							約 15.0
ZO21D-E-300-P＊B	3000							約 17.0

表記のない寸法許容差は，「普通許容差＝±(JIS B0401-1986 の公差等級 IT18 の値)/2」とします。

All Rights Reserved, Copyright © 1996. Yokogawa Electric Corporation.
記載内容は，お断りなく変更することがあります。Printed in Japan.

SD 11M6B1-27
1996.10 初版
1999.12 3 版