外形図

GD80
ガス密度計検出器

□ /PI　パイプ取付金具選択時の水平取付

左右どちら向きでも設置可能です。

単位：mm

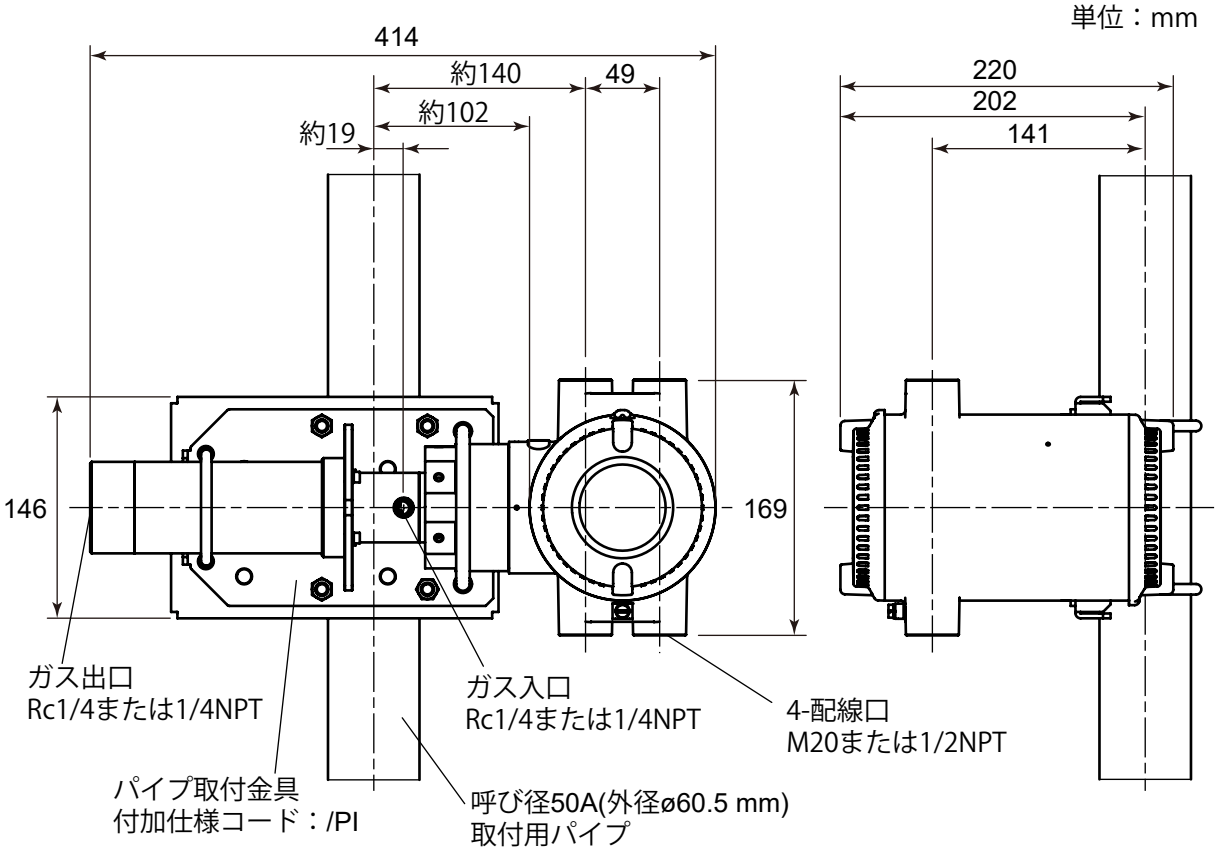

質量：約 8.5 kg（検出器のみ）

表記のない寸法許容差は、「普通許容長＝± (JIS B0401-1998 の公差等級 IT18 の差)/2」とします。

All Rights Reserved. Copyright © 2026, Yokogawa Electric Corporation
記載内容はお断りなく変更することがありますのでご了承ください。

□ /PI　パイプ取付金具選択時の垂直取付

単位：mm

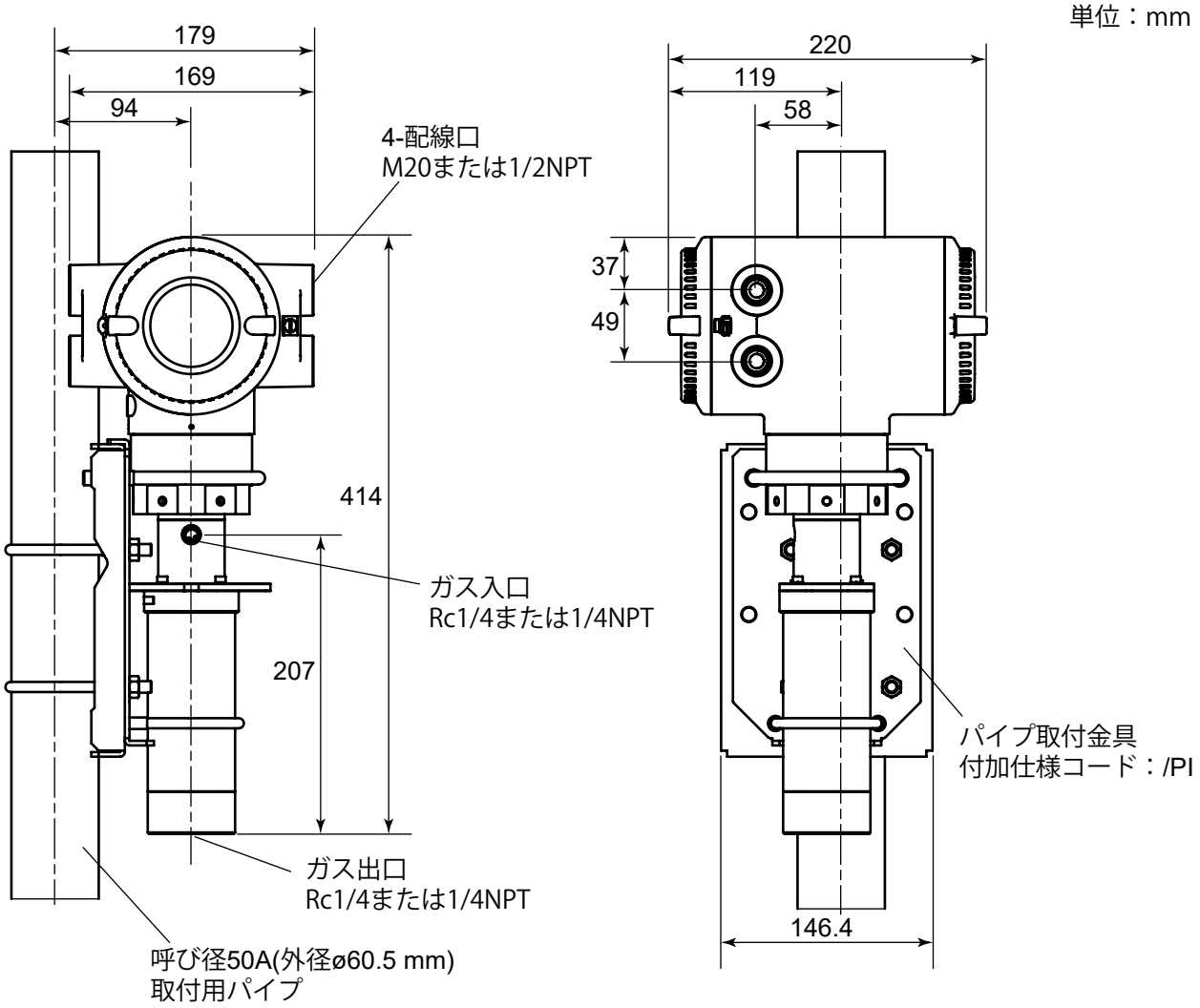

質量：約 8.5 kg（検出器のみ）

表記のない寸法許容差は、「普通許容長＝± (JIS B0401-1998 の公差等級 IT18 の差)/2」とします。

□ /DUH　□ /DUHT　□ /DHM*　マウントプレート付き検出器、水平取付

*：　/DHM は検出器のみをマウントプレートに取りつけたユニットです。圧力伝送器は個別手配が必要です。

単位：mm

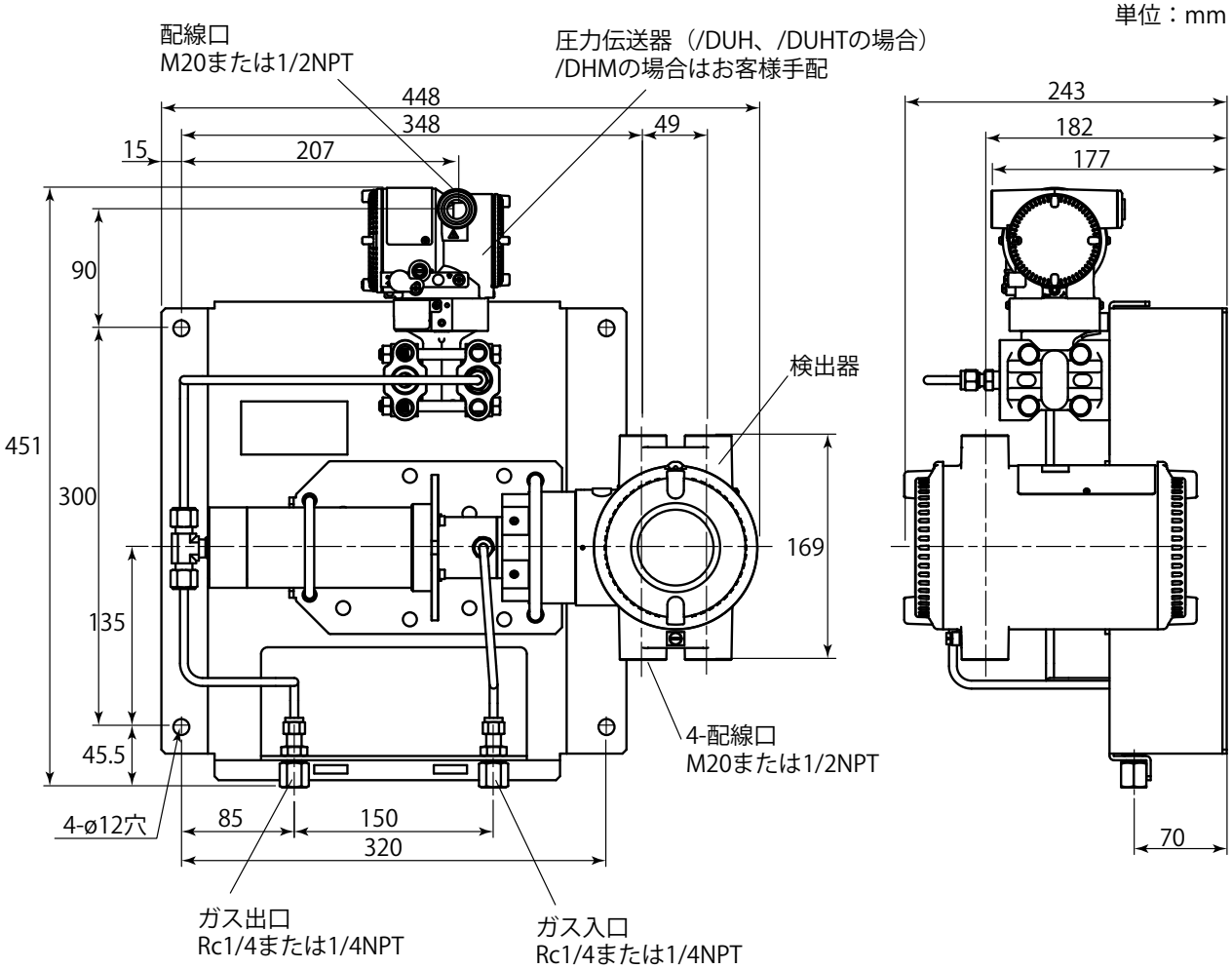

注：　マウントプレート付き検出器（約 15.6 kg）以外に、ケーブルグランド、ケーブルなどを合算した質量に耐えられる箇所に設置してください。

質量：約 15.6 kg（マウントプレート付き、EJX310A 含む）

表記のない寸法許容差は、「普通許容長＝± (JIS B0401-1998 の公差等級 IT18 の差)/2」とします。

□ /DUV　□ /DUVT　□ /DVM*　マウントプレート付き検出器、垂直取付

*：　/DVM は検出器のみをマウントプレートに取りつけたユニットです。圧力伝送器は個別手配が必要です。

単位：mm

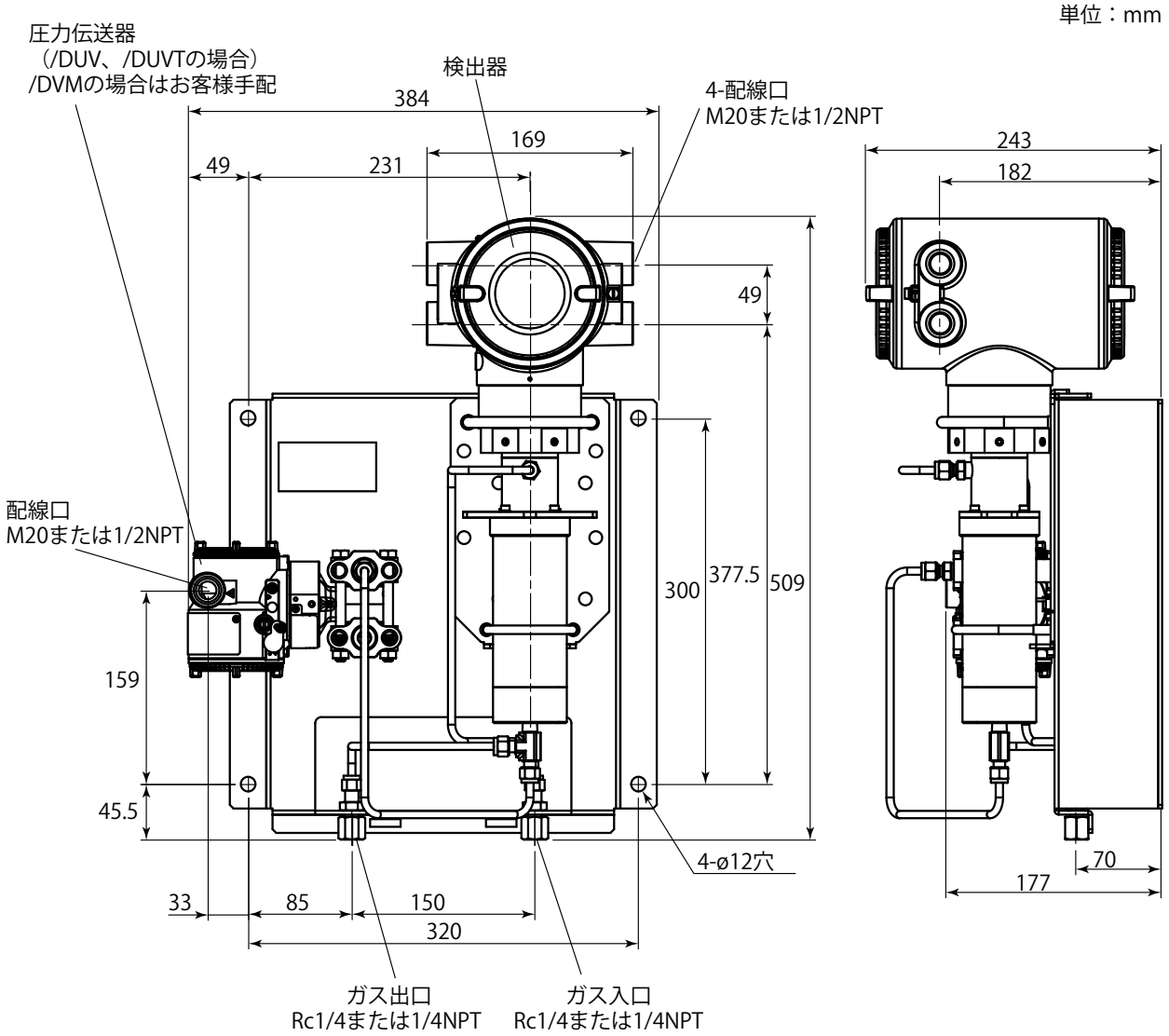

注：　マウントプレート付き検出器（約 15.6 kg）以外に、ケーブルグランド、ケーブルなどを合算した質量に耐えられる箇所に設置してください。

質量：約 15.6 kg（マウントプレート付き、EJX310A 含む）

表記のない寸法許容差は、「普通許容長＝± (JIS B0401-1998 の公差等級 IT18 の差)/2」とします。