外形図

GD802G
非防爆形ガス密度計変換器

単位：mm

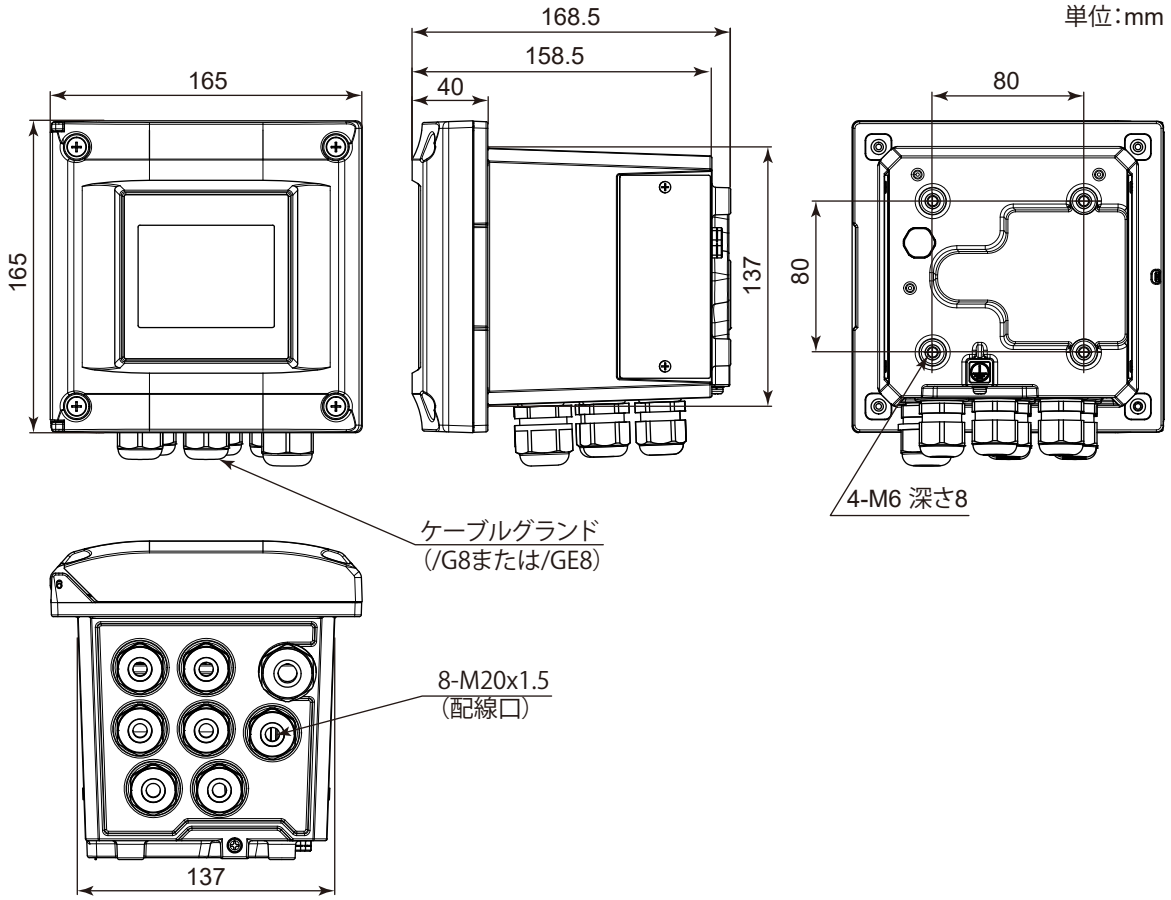

質量：約 3 kg

□ コンジット工事用アダプタ（付加仕様：/CB4、/CD4、/CF4、/CB6、/CD6、/CF6）

単位：mm

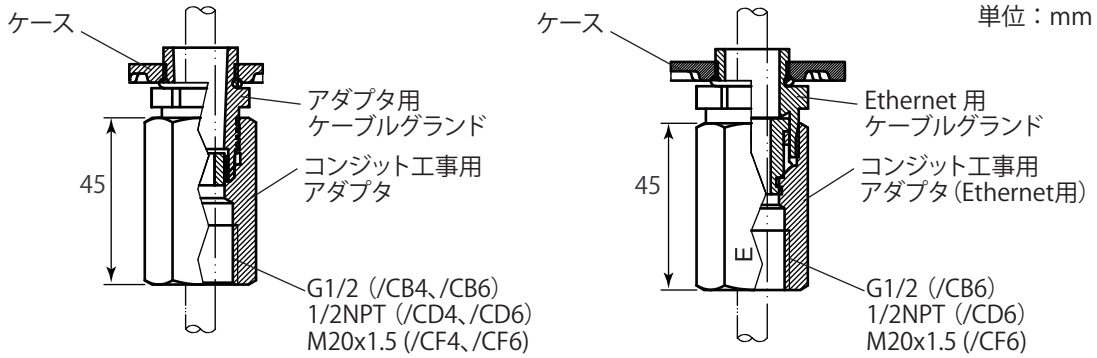

表記のない寸法許容差は、「普通許容長＝± (JIS B0401-1998 の公差等級 IT18 の差)/2」とします。

All Rights Reserved. Copyright © 2026, Yokogawa Electric Corporation
記載内容はお断りなく変更することがありますのでご了承ください。

注： 取付金具の汎用取付セット（/UM）にはパイプ、壁取付金具（/U）とパネル取付金具（/PM）が含まれます。

□ /PM □ /UM パネル取付金具

単位：mm

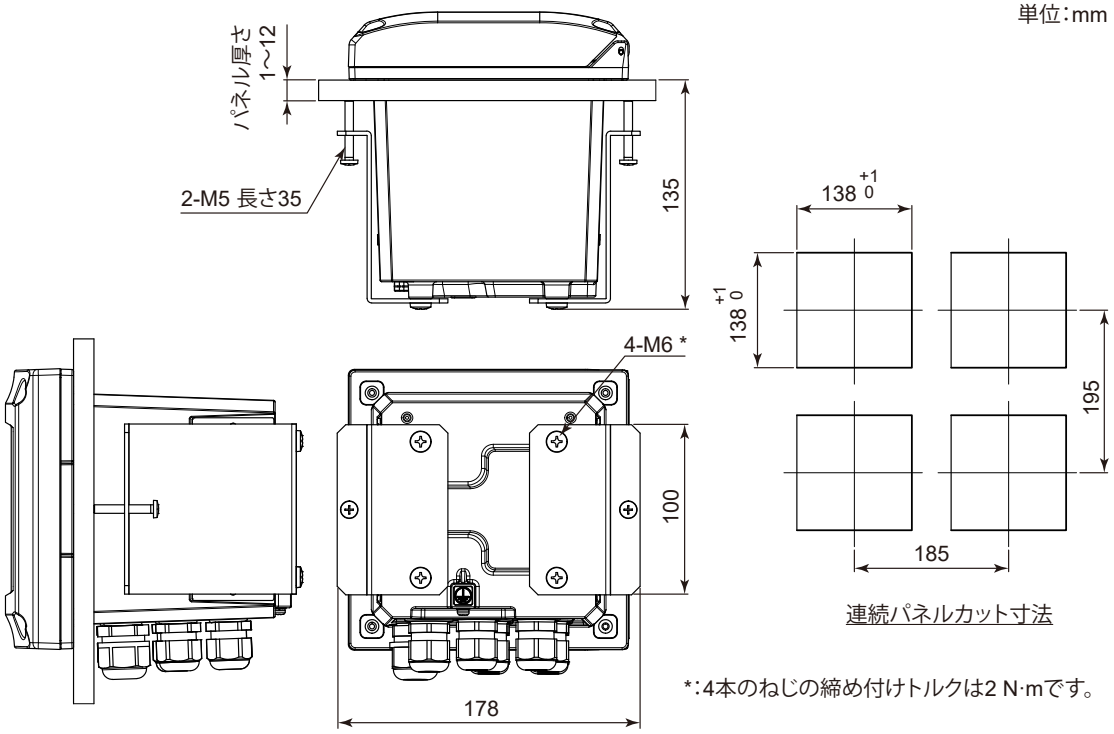

*：4本のねじの締め付けトルクは2 N·mです。

□ /U □ /UM 壁取付金具

単位：mm

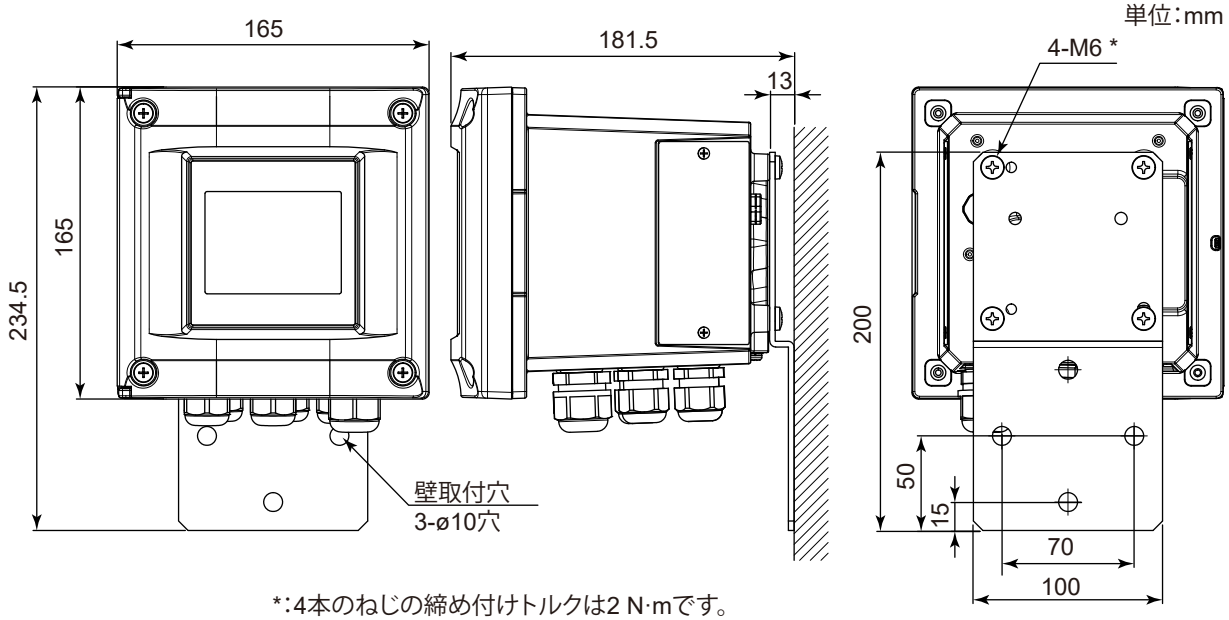

*：4本のねじの締め付けトルクは2 N·mです。

注： 変換器（約 3 kg）以外に、ケーブルグランド、ケーブルなどを合算した質量に耐えられる箇所に設置してください。

表記のない寸法許容差は、「普通許容長＝± (JIS B0401-1998 の公差等級 IT18 の差)/2」とします。

□ /U　□ /UM　パイプ取付金具

単位：mm

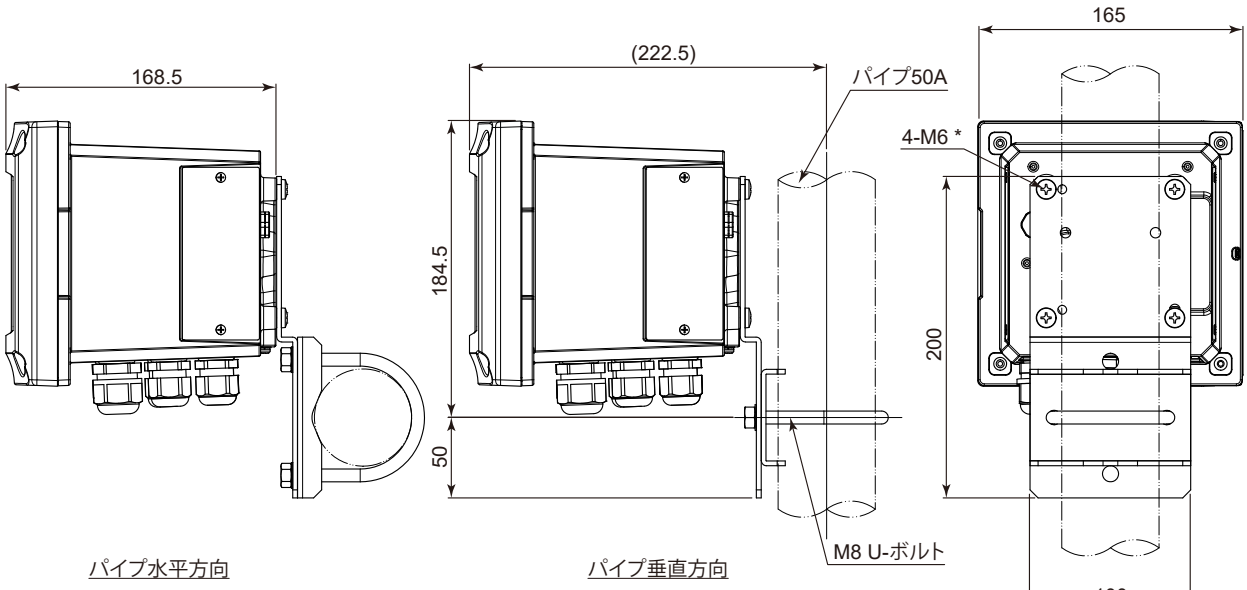

*：4本のねじの締め付けトルクは2 N·mです。

□ /H　ステンレス製日除けフード

単位：mm

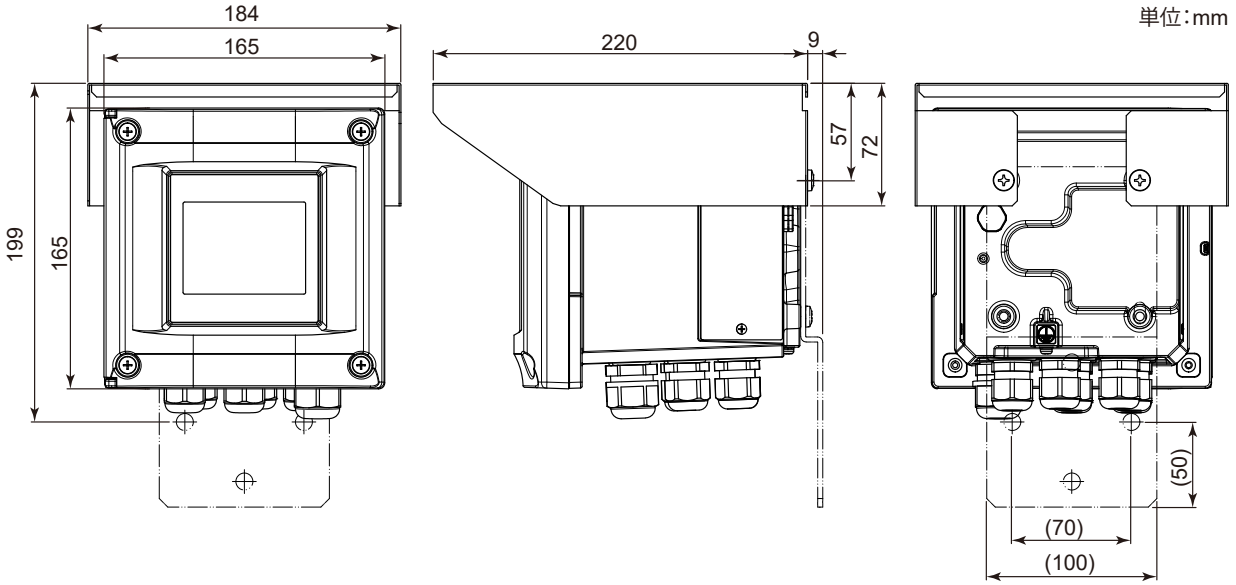

表記のない寸法許容差は、「普通許容長＝± (JIS B0401-1998 の公差等級 IT18 の差)/2」とします。

配線図

● GD80 検出器と GD802G 非防爆形変換器の配線

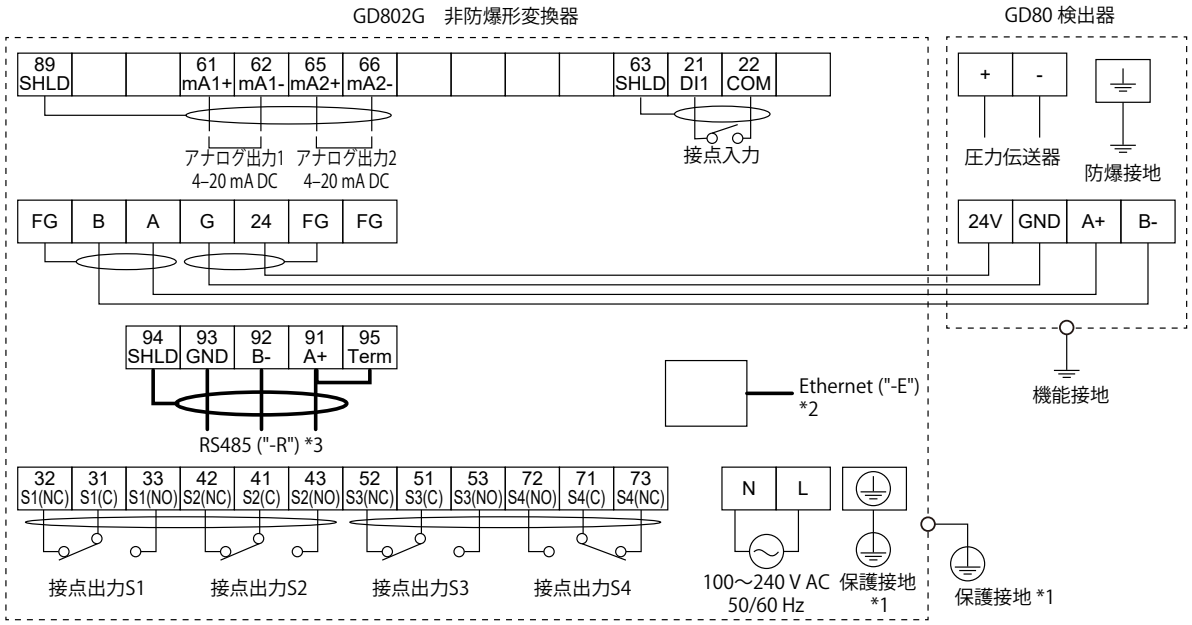

*1： 接地規格：D種（第3種接地）、接地抵抗：100Ω以下
　　変換器の保護接地は、機器内端子または変換器ケース端子のどちらかに一方でとってください。
*2： デジタル通信 "-E"（Modbus TCP/IP (Ethernet)）を選択した場合に付加されます。
*3： デジタル通信 "-R" （Modbus RTU (RS485)）を選択した場合に付加されます。