外形図

FLXA21
2 線式液分析計

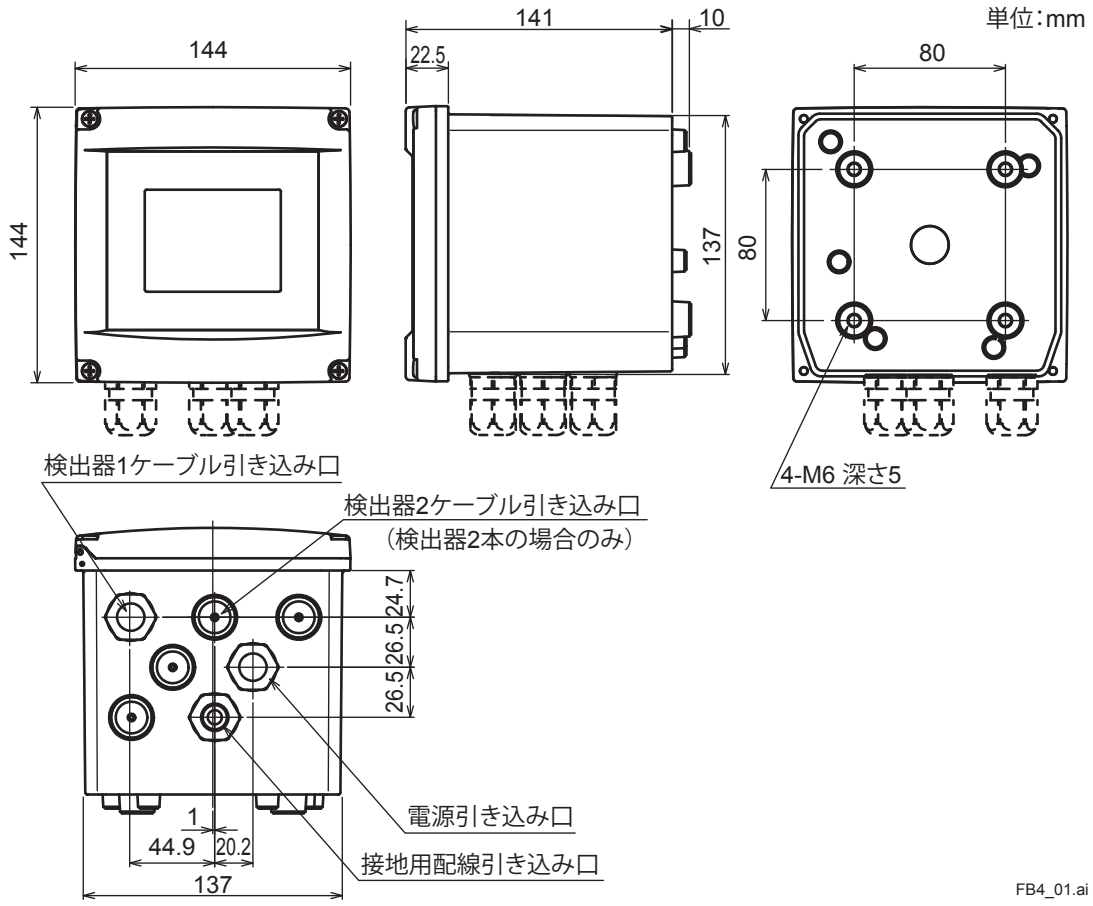

質量：約 1 kg

□ /CB4　□ /CD4　□ /CF4　コンジット工事用アダプタ

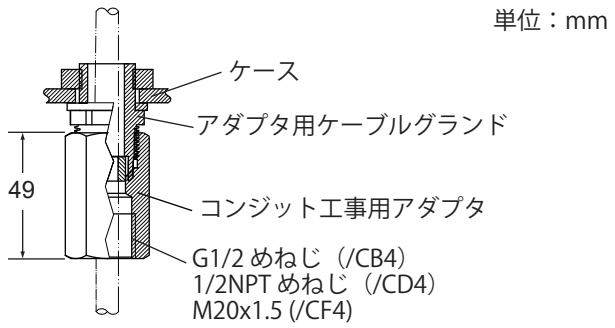

表記のない寸法許容差は、「普通許容長＝± (JIS B0401-1998 の公差等級 IT18 の差)/2」とします。

All Rights Reserved. Copyright © 2010, Yokogawa Electric Corporation
記載内容はお断りなく変更することがありますのでご了承ください。

注：　取付金具の汎用取付セット（/UM）にはパイプ、壁取付金具（/U）とパネル取付金具（/PM）が含まれます。

□ /PM　□ /UM　パネル取付金具

単位：mm

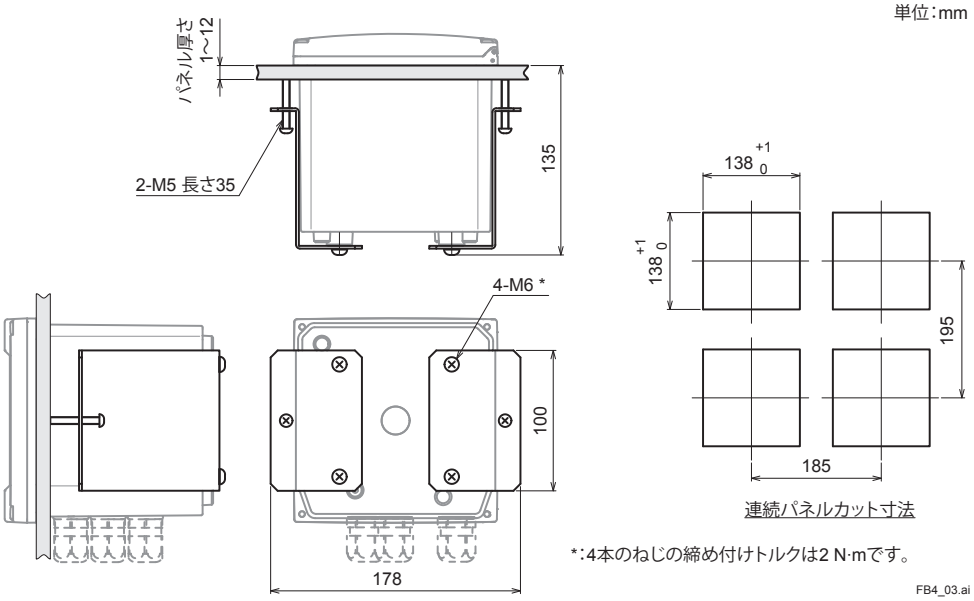

*：4本のねじの締め付けトルクは2 N·mです。

FB4_03.ai

□ /U　□ /UM　壁取付金具

単位：mm

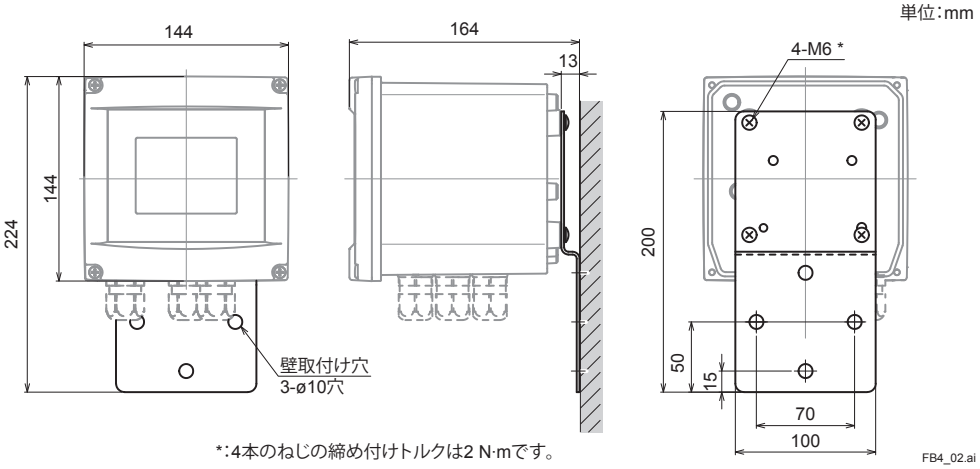

*：4本のねじの締め付けトルクは2 N·mです。

FB4_02.ai

□ /U　□ /UM　パイプ取付金具

単位：mm

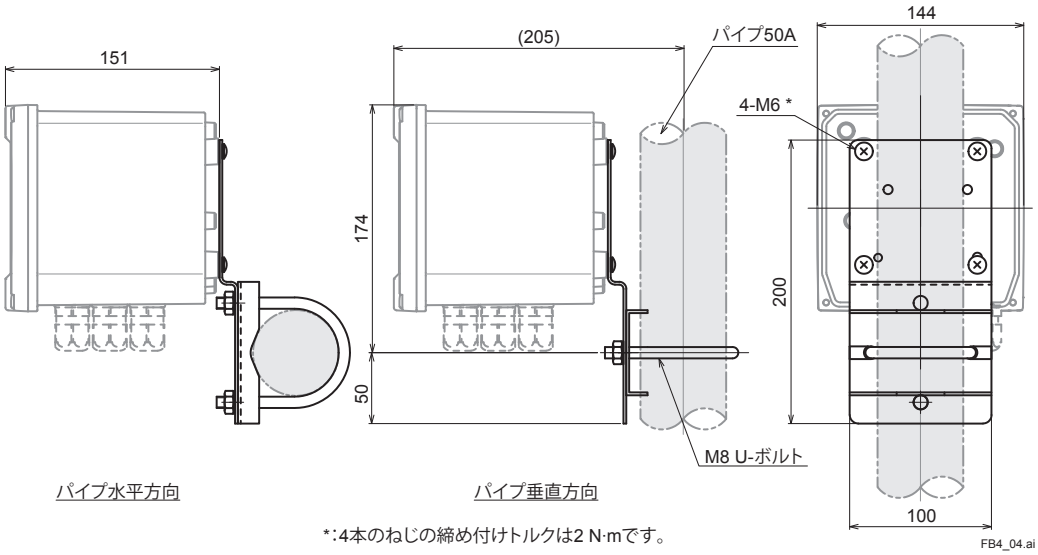

*：4本のねじの締め付けトルクは2 N·mです。

FB4_04.ai

表記のない寸法許容差は、「普通許容長＝± (JIS B0401-1998 の公差等級 IT18 の差)/2」とします。

□ /H6　□ /H7　□ /H8　ステンレス製日除けフード

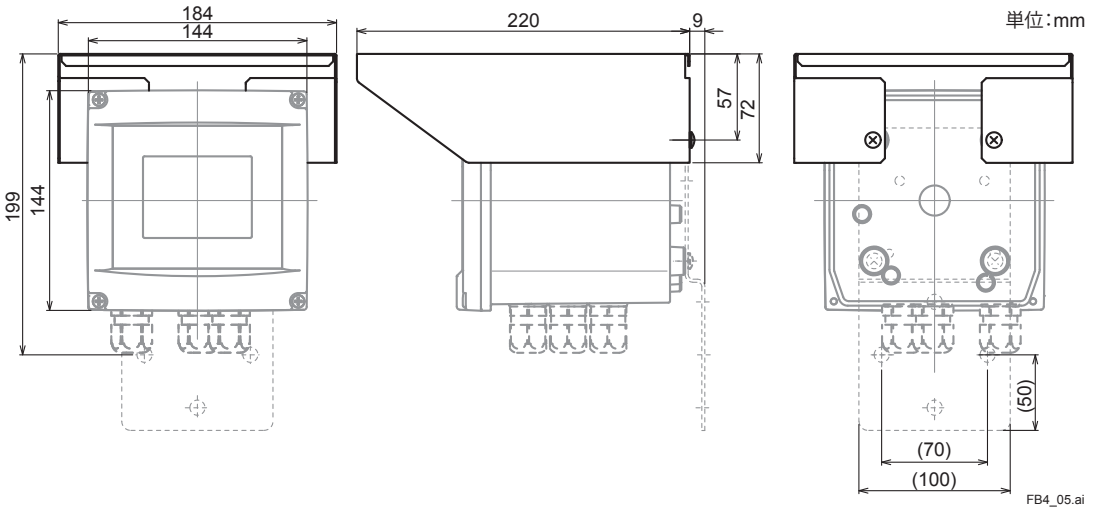

表記のない寸法許容差は、「普通許容長＝± (JIS B0401-1998 の公差等級 IT18 の差)/2」とします。

配線・端子割付図

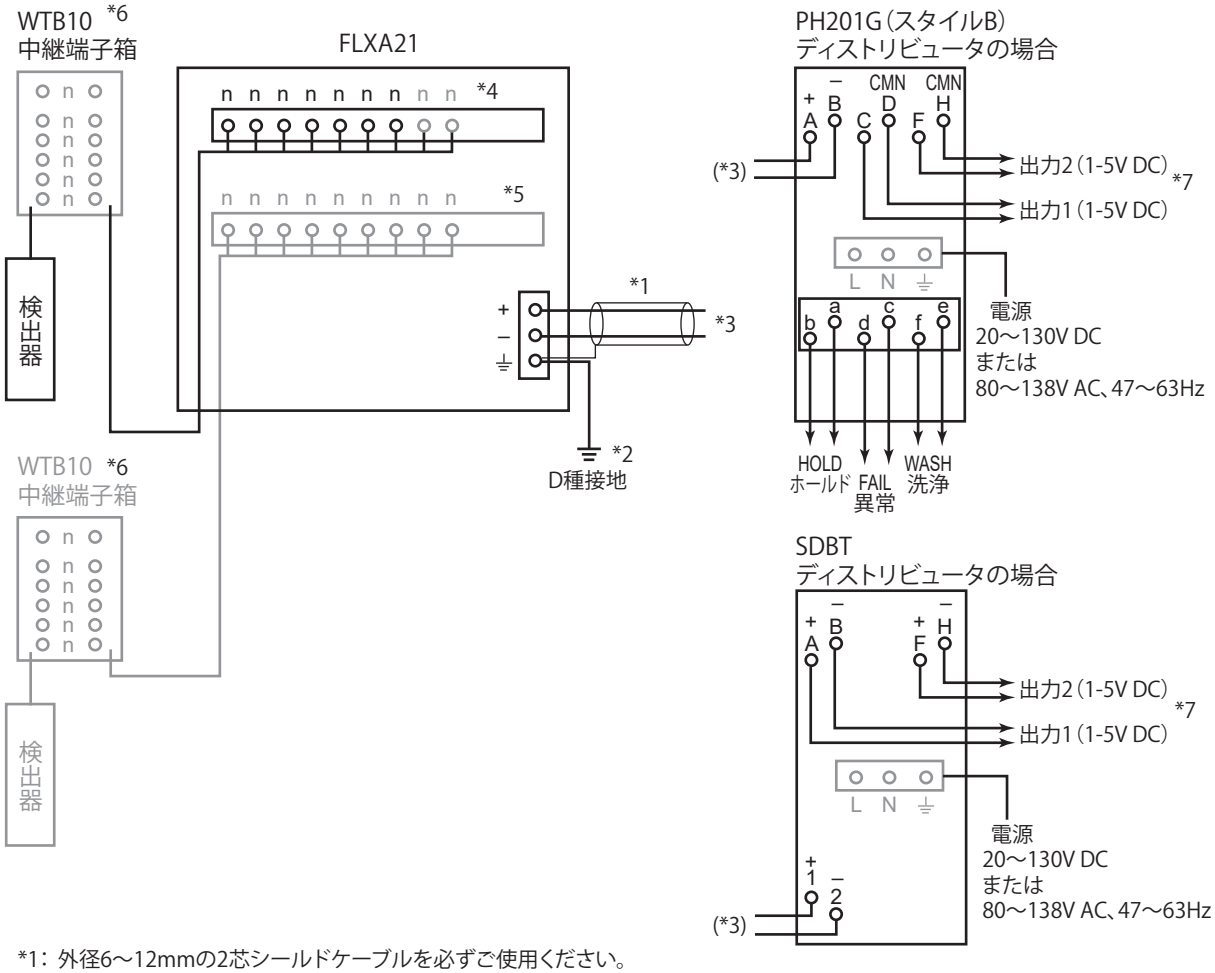
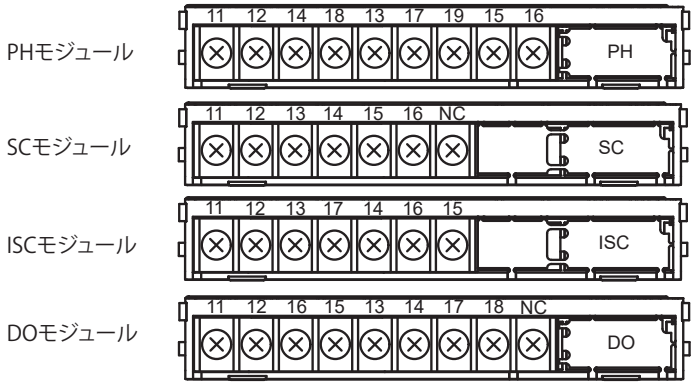
*1：外径6～12mmの2芯シールドケーブルを必ずご使用ください。
FLXA21の動作最低電圧が得られることに注意してください。
*2：FLXA21側で必ずD種接地（接地抵抗100Ω以下）をしてください。
接地線は内部の電源モジュールの⏚端子に接地してください。接地線は外径3.4～7 mmのケーブルを使用してください。
*3：ディストリビュータに接続します。
*4：端子の数や番号は測定対象により異なります。下のモジュール図を参照してください。
*5：モジュールは2つ（同一測定対象）付けられます。電磁導電率を測定する場合は、モジュールは1つだけです。
*6：中継端子箱はFLXA21を検出器より離して設置する場合のみ使用されます。（一般的には不要です。）
検出器により組み合わせられる中継端子箱が異なります。
*7：PH201G、SDBTディストリビュータの出力1と出力2は同じ出力信号です。