外形図

ISC40FFJ - SJ / FSJ2,
ISC40FFJ - SA / FS2 **電磁導電率計システム**
流通形ホルダ（フランジ付）

EXA ISC

単位：mm

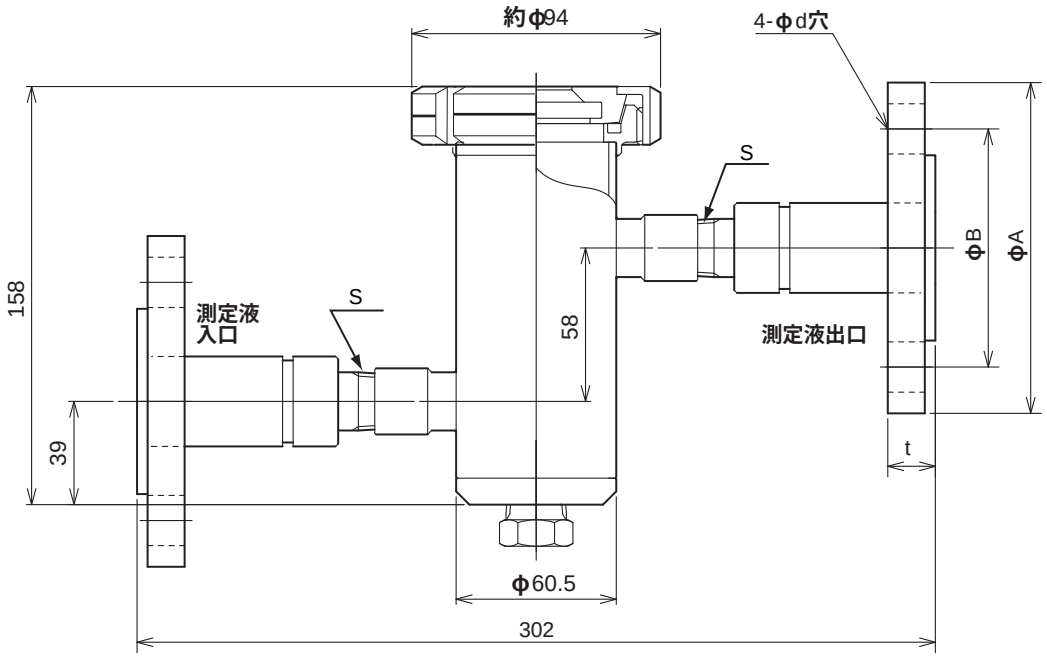

	形　名	フランジ規格	A	B	d	t	S	質量 (kg)
	ISC40FFJ - SJ / FSJ2	JIS 10K 25 RF	125	90	19	約 18	R 1/2	約 4.7
	ISC40FFJ - SA / FS2	DIN PN10 DN25	115	85	14	約 19	1/2 NPT	約 4.7

□ **「付加コード　：/ MS」を指定した場合の取り付け金具**　　**質量：約**0.5kg

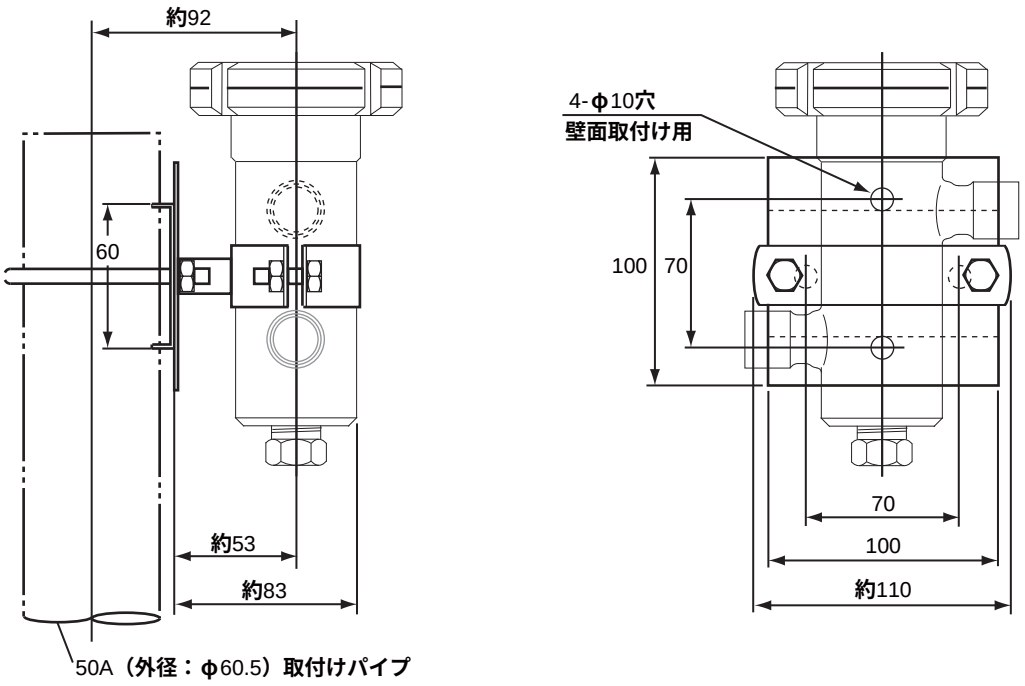

表記のない寸法許容差は，「普通許容差＝±(JIS B0401-1986 の公差等級 IT18 の値)/2」とします。

All Rights Reserved, Copyright © 2006. Yokogawa Electric Corporation.
記載内容は，お断りなく変更することがあります。Printed in Japan.

SD 12D06H01-12
2006. 5 **初版**

YOKOGAWA ◆
横河電機株式会社